FOR APPROVAL

SIGN _____

Date _____

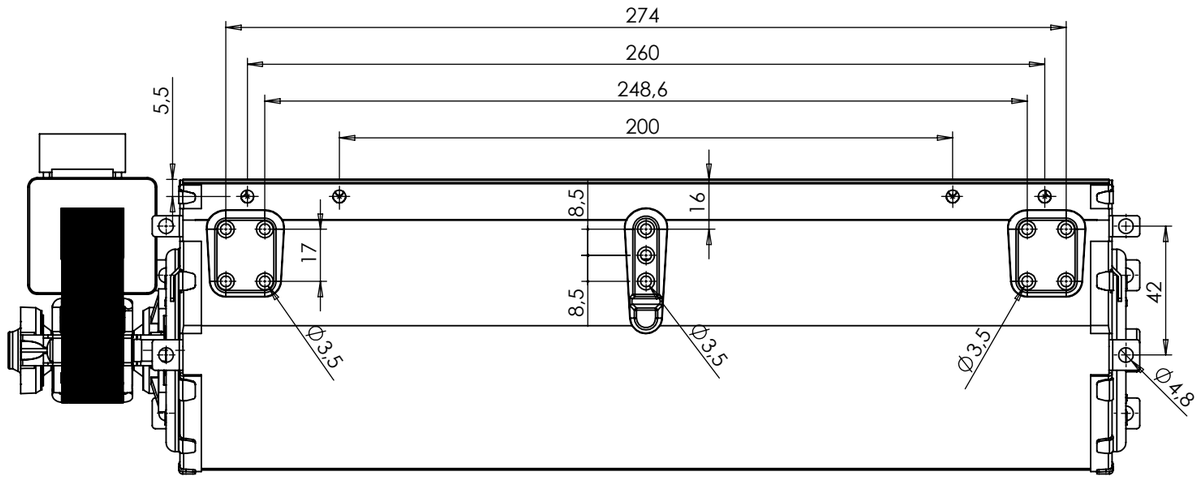

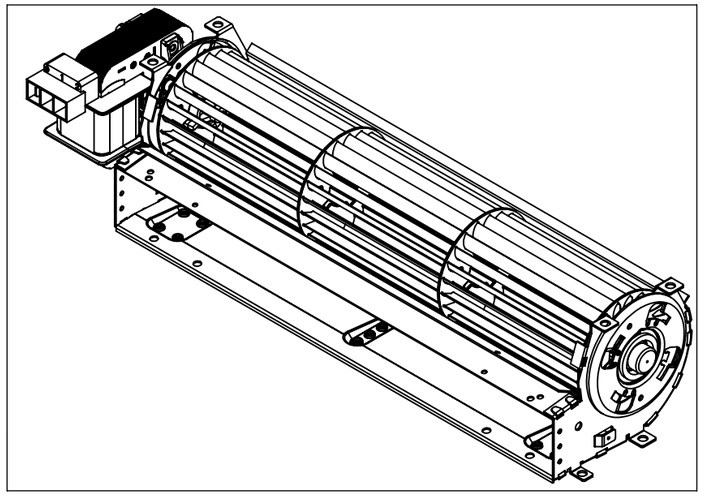

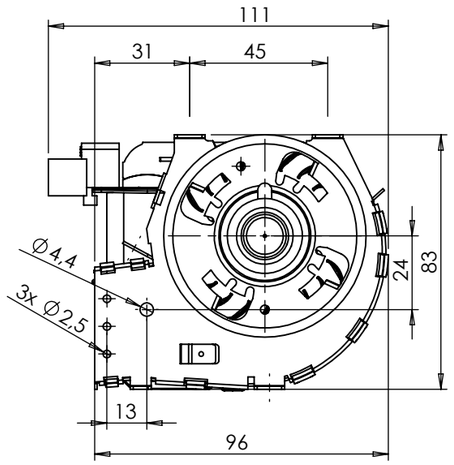

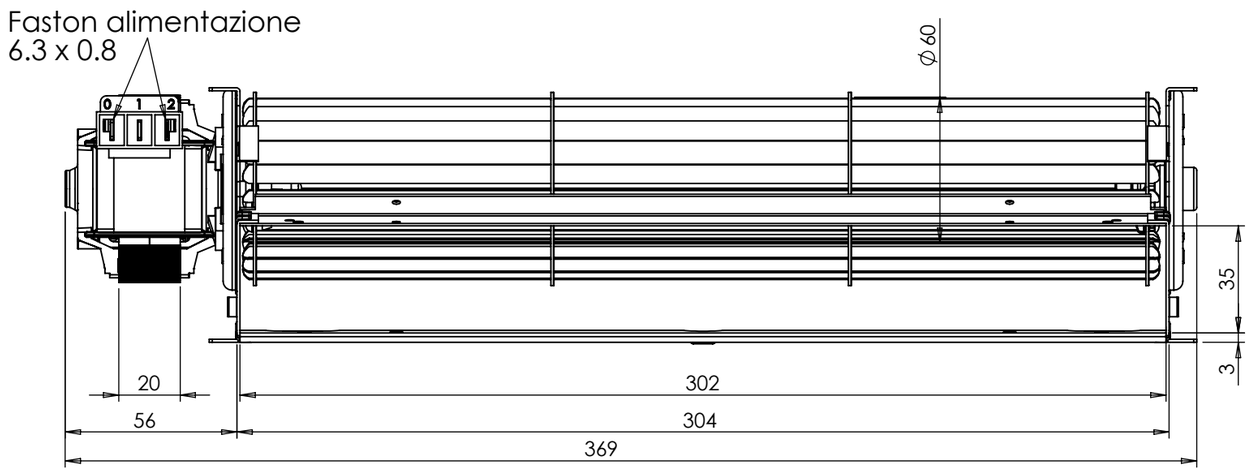

VISTA di "Riferimento"

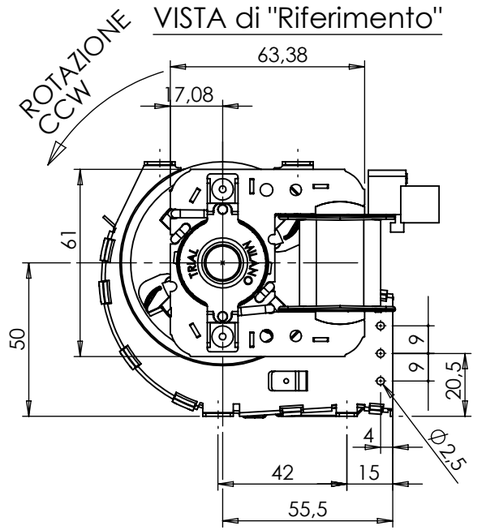

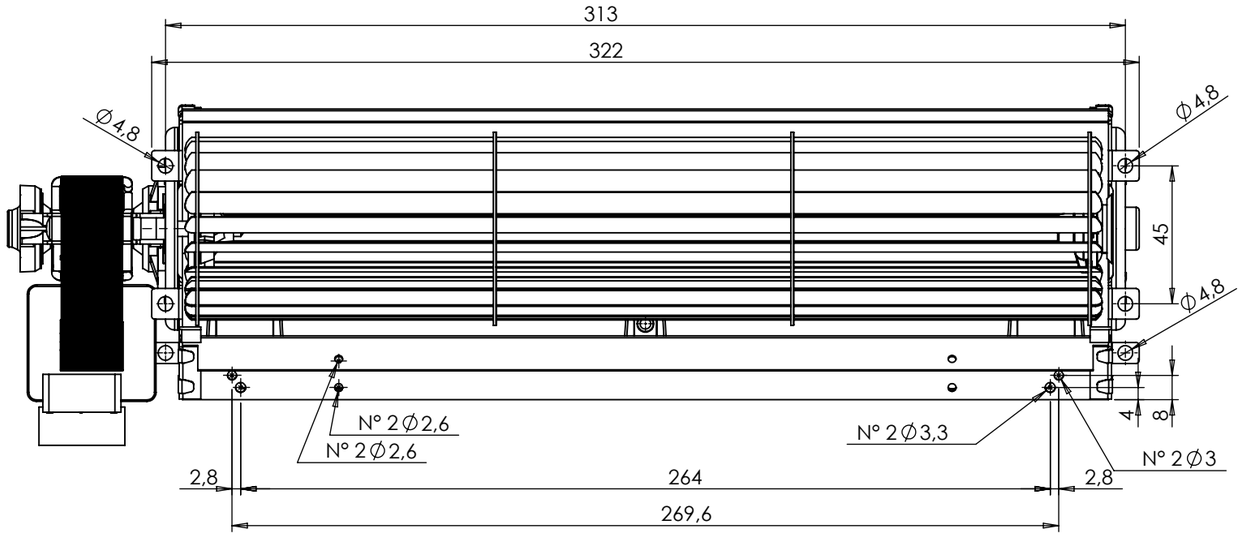

DATI CARATTERISTICI A 50HZ/TECHNICAL DATA AT 50HZ "TAS30B-002-00"			Mod.
Tensione nominale/Rated Voltage	V	230	
Frequenza/Rated Frequency	Hz	50-60	
Potenza assorbita/Input Power	W	38	
Classe isolamento/Insulation class (IEC 60085)		F	
Max temp,/Max ambient temperature(IEC 60335-1)	°C	60	
N° di giri a vuoto/Rated speed no load	Rpm	1220	
Portata a bocca libera/Rated airflow	m³/h	220	
Pressione statica/Static pressure	Pa	58	
Rotazione/Rotation (side View)		CCW	
Funzionamento continuativo/Continuous duty			

Materiale: | Peso netto [g]: | Trattamento:

TRIAL Srl
S.Giuliano M.se Via dei Mille, 3
Tel (0039) 0298222231 Uff. Commerciale
Tel (0039) 0298222351 Uff. Tecnico
Fax (0039) 0298243291

Per le quote lineari ed angolari prive di tolleranza, riferirsi alla norma UNI ISO 2768 grado Medio.

Foglio 1 / 1

Dis. : Rizzi M.
Data : 10/11/2015
Scala : 1:2
Visto : -
A3

Descrizione: TFA004-S7- 230V50/60HZ

Codice: TAS30B-002 | Mod. 00

Sostituisce il dis.

M006 Rev. 00

A termini di legge ci riserviamo la proprietà del presente disegno con il divieto di riprodurlo o di renderlo noto a terzi, senza nostra autorizzazione.

00	10/11/2015	EMISSIONE. Rizzi M.

\\Trialdati\dati\TRIAL\DISEGNI\CORRENTI\TAS 60\Tas30B\TAS30B-002-00